# ELYROS

## Elektrischer Patientenlifter – Gebrauchsanweisung

REF: 0811880





Lesen Sie die gesamte Gebrauchsanweisung vor der Verwendung und bewahren Sie sie zum späteren Nachschlagen auf.

Wichtige Sicherheitshinweise.

Hersteller: MOBIAK S.A. | Ausgabe: Mai 2025

# Produktbeschreibung und bestimmungsgemäße Verwendung

Der Patientenlifter dient zum Anheben und Umsetzen von Personen mit eingeschränkter Mobilität. Er eignet sich für den Einsatz in Krankenhäusern und im häuslichen Umfeld.

ACHTUNG: Die maximale Tragfähigkeit beträgt 200 kg. Überschreiten Sie diesen Grenzwert niemals. Die Hinterräder sind mit Bremsen ausgestattet.

## Montage – Lieferumfang

Packen Sie alle Teile vorsichtig aus und legen Sie sie auf den Boden.












# Montage – Schritte 1–3

- Entfernen Sie die Schutzkappen von Schrauben und Muttern, damit Sie den mitgelieferten Sechskantschlüssel verwenden können.
- Verbinden Sie die Stützsäule mit dem Fahrgestell und befestigen Sie sie mit den in der Abbildung gekennzeichneten Schrauben A und B. Ziehen Sie die Schrauben mit dem mitgelieferten Schlüssel fest.

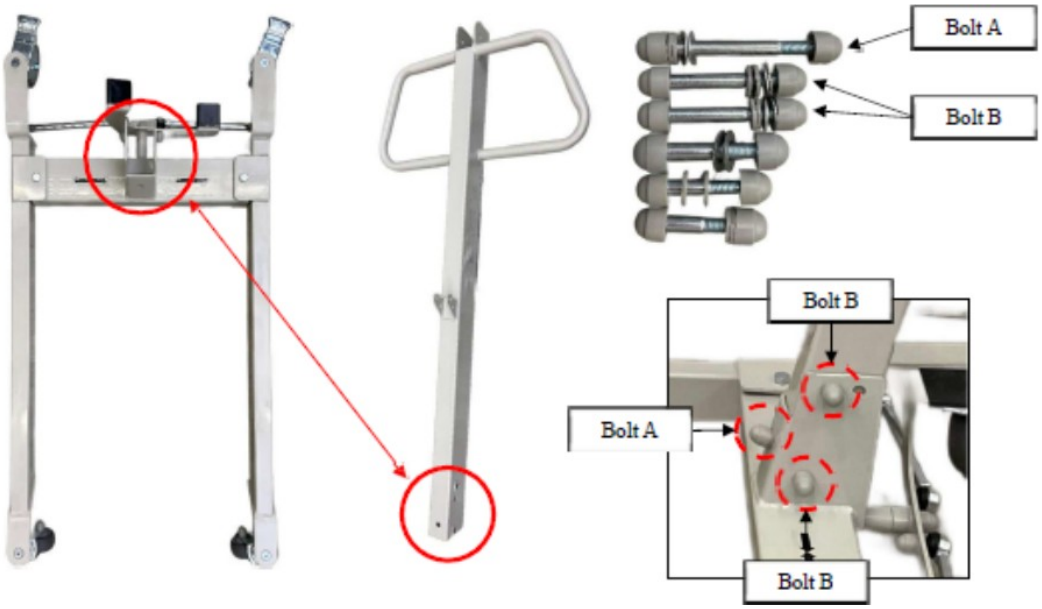


- Befestigen Sie den Hebearm mit Schraube C an der Stützsäule.

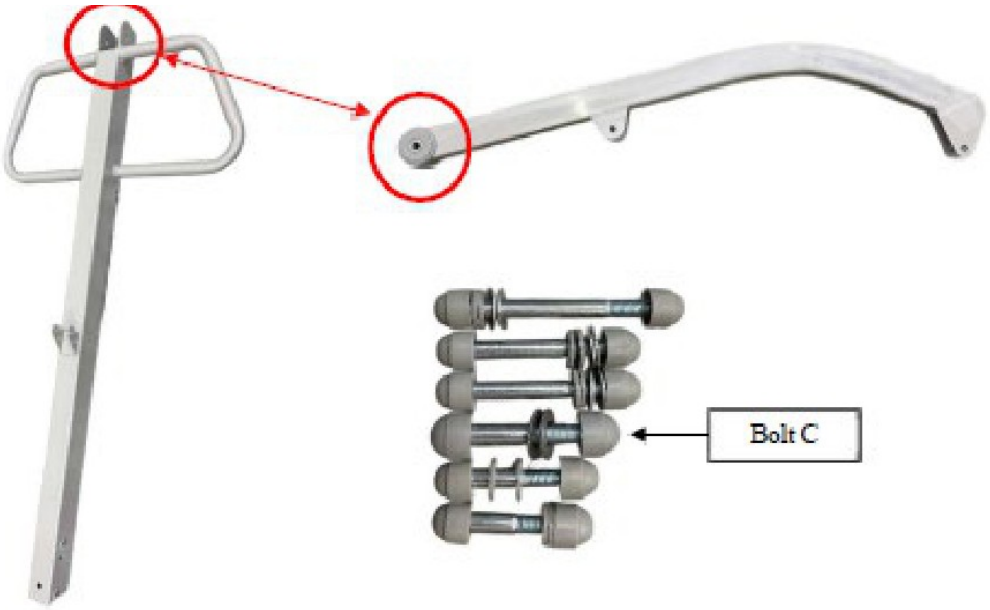

## Montage – Schritte 4–5

- Verbinden Sie die Enden des Hubantriebs mithilfe der Schrauben D mit den Gelenkaufnahmen an der Stützsäule und am Hebearm.



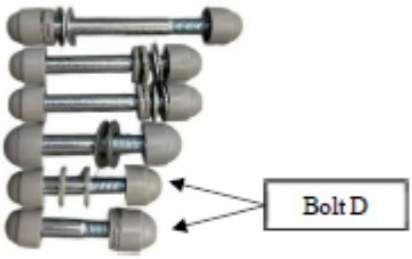


- Entfernen Sie die Schraube am Aufhängebügel mit den Haken.
- Befestigen Sie den Aufhängebügel mit den Haken am Ende des Hebearms und ziehen Sie die Schraube mit dem mitgelieferten Schlüssel fest.





# Montage – Batteriehalterung

- Nehmen Sie die Batterie heraus (siehe nächste Seite), sodass die beiden mittleren Bohrungen der Batteriehalterung sichtbar sind (blaue Kreise in Abb. 1).
- Setzen Sie die Rückseite der Batteriehalterung (Abb. 3) auf die Halterung an der Hauptsäule (Abb. 2). Schieben Sie sie nach unten, sodass die vier Metallvorsprünge in die vier entsprechenden Öffnungen eingreifen (rote Kreise).
- Befestigen Sie die Batteriehalterung mit den beiden mitgelieferten Schrauben an der Hauptsäule. Verwenden Sie die mit blauen Kreisen markierten Bohrungen.

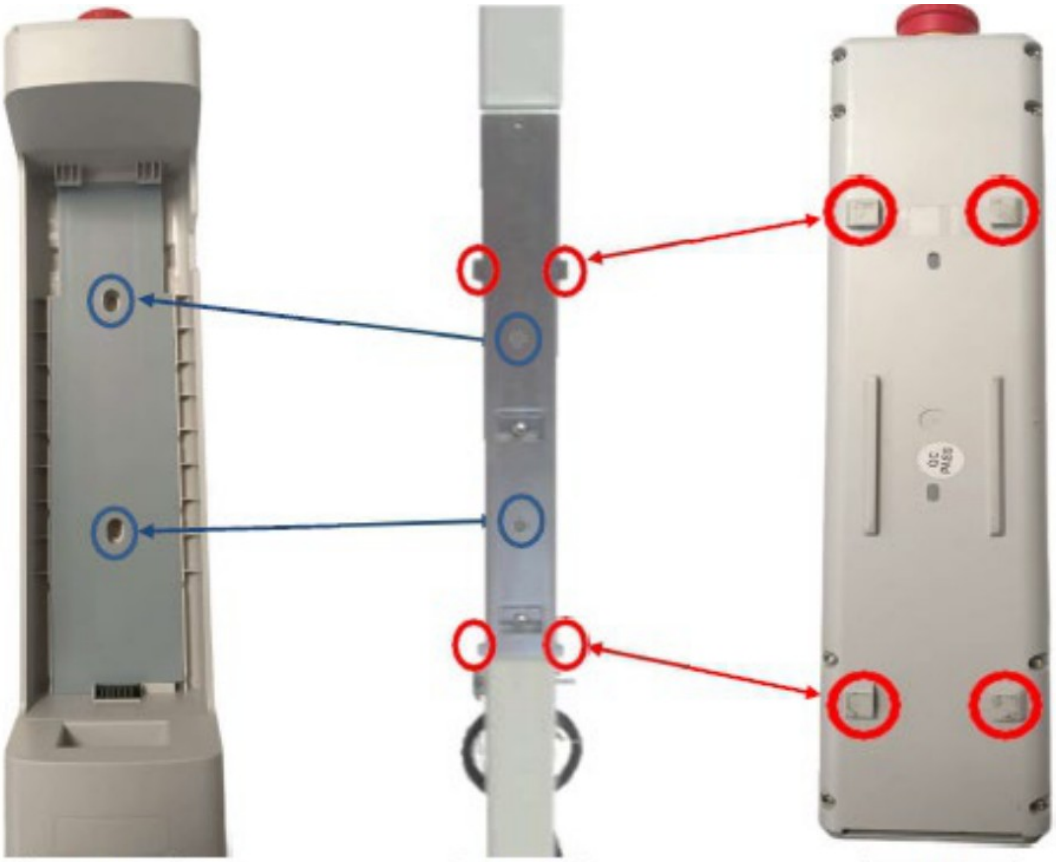

Fig.1 Fig.2 Fig.3

## Anschluss und Entnahme der Batterie

- Schließen Sie das Kabel der Handbedienung mit dem zugehörigen 5-poligen Stecker an die Buchse HC der Steuereinheit an. Verbinden Sie den Hubantrieb mit dem zugehörigen 4-poligen Stecker mit der Buchse M1.




- Zum Herausnehmen der Batterie betätigen Sie die Entriegelung an der Oberseite und heben die Batterie wie abgebildet an.

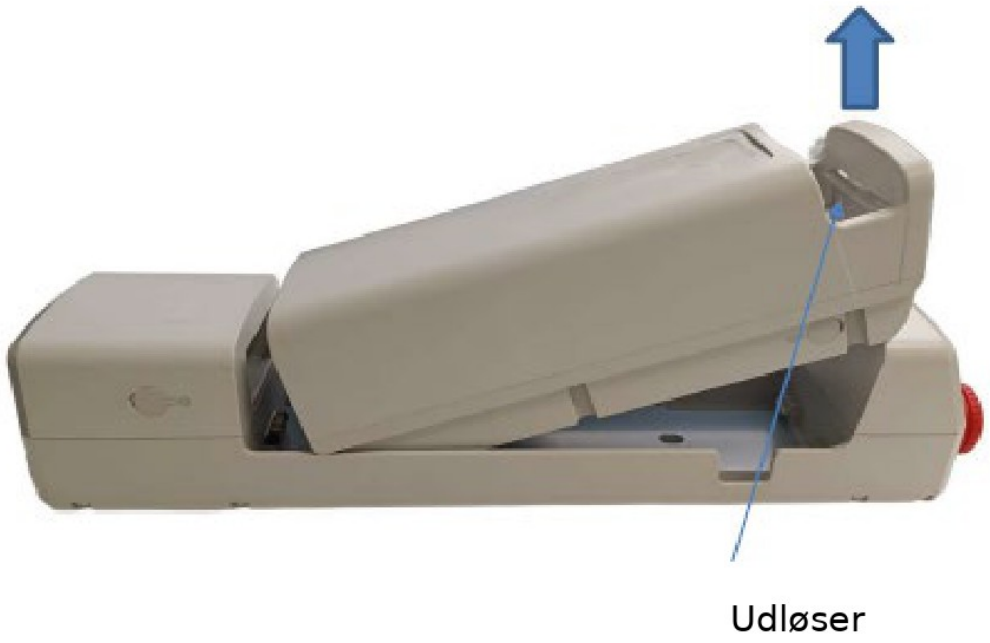

# Technische Daten

| | |
|---|---|
| **Eingangsspannung** | **220 V – 50 Hz** |
| **Produktgewicht (kg)** | 45 kg |
| **Maximale Tragfähigkeit (kg)** | 200 kg |
| **Maximale Höhe des Hebearms (oberes Ende) [A] (cm)** | 200 cm |
| **Minimale und maximale Hubhöhe (Abstand der Haken zum Boden) [B] (cm)** | 90–172 cm |
| **Höhe der Unterseite des Fahrgestells über dem Boden [C] (cm)** | 4,5 cm |
| **Höhe der Oberseite des Fahrgestells über dem Boden [D] (cm)** | 11 cm |
| **Mindesttiefe [E] (cm)** | 125 cm |
| **Innenlänge des Fahrgestells [F] (cm)** | 80 cm |
| **Minimale Innenbreite bei geschlossenem Fahrgestell [G] (cm)** | 49 cm |
| **Minimale Außenbreite bei geschlossenem Fahrgestell [H] (cm)** | 60 cm |
| **Schwenkradius [I] (cm)** | 131 cm |
| **Innenbreite bei geöffnetem Fahrgestell [L] (cm)** | 80 cm |
| **Außenbreite bei geöffnetem Fahrgestell [M] (cm)** | 91 cm |
| **Durchmesser der Vorderräder (cm)** | 7,5 cm |
| **Durchmesser der Hinterräder mit Bremsen (cm)** | 10 cm |

# Technische Abmessungen – Abbildungen

Die Buchstaben A–M beziehen sich auf die Maße in der Tabelle auf der vorherigen Seite.

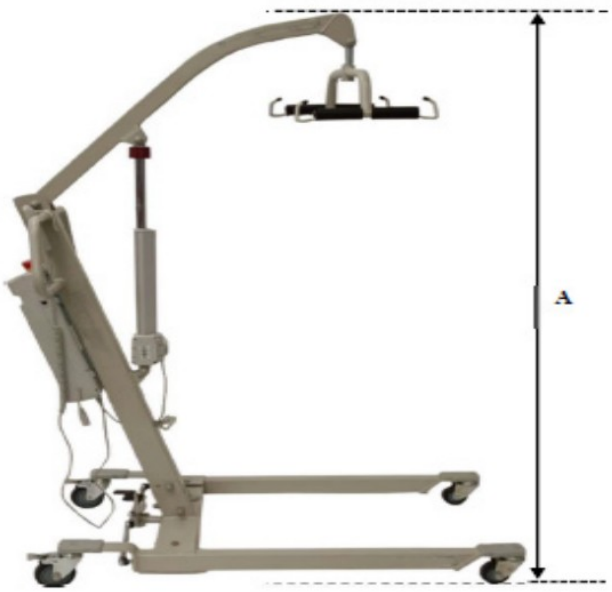


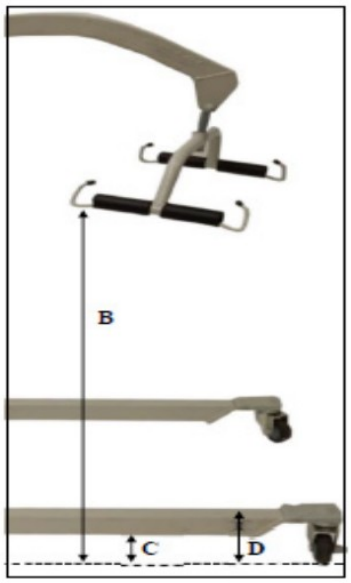


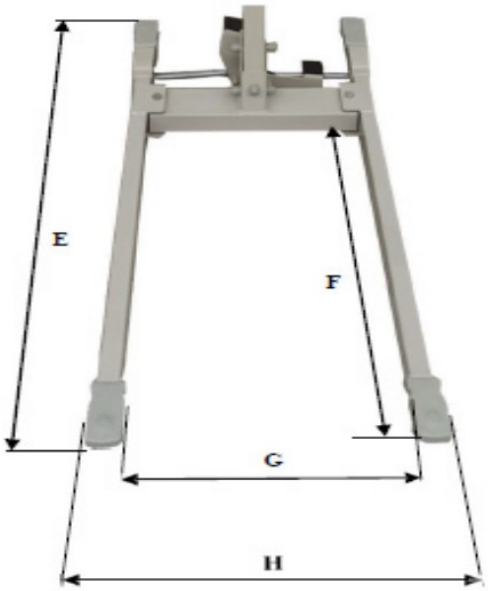


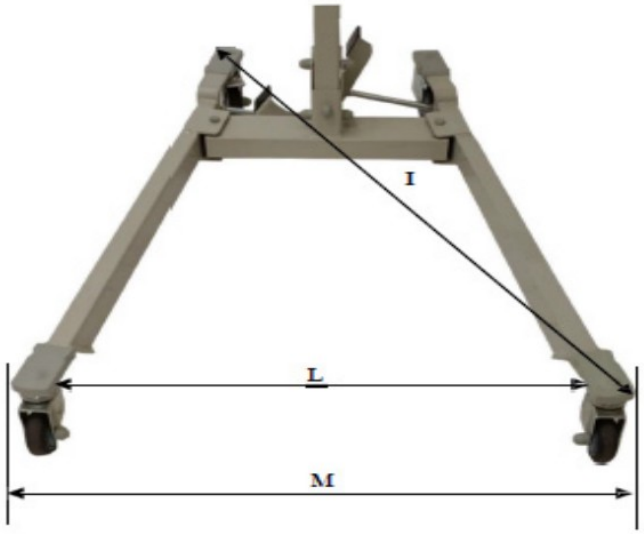

# Meldung schwerwiegender Vorkommnisse

Jedes schwerwiegende Vorkommnis im Zusammenhang mit der Verwendung des Produkts ist dem Hersteller und der zuständigen Behörde des Mitgliedstaats zu melden, in dem der Anwender und/oder Patient seinen Wohnsitz hat.

### Warnhinweise und Vorsichtsmaßnahmen

- Lesen und verstehen Sie diese Anweisungen vor der Montage oder Verwendung. Wenden Sie sich an medizinisches Fachpersonal, wenn Ihnen etwas unklar ist.
- Eine unsachgemäße Montage kann Verletzungen verursachen.
- Kontrollieren Sie die Schrauben regelmäßig und ziehen Sie sie bei Bedarf nach.
- Wenden Sie sich umgehend an Ihren Händler, wenn Teile beschädigt sind oder fehlen. Verwenden Sie KEINE nicht originalen Ersatzteile, da diese Verletzungen oder Schäden verursachen können.
- Setzen Sie das Produkt nicht über längere Zeit Temperaturen über 40 °C aus. Dies kann das Produkt beschädigen und zu Verletzungen führen.
- MOBIAK S.A. übernimmt keine Haftung für Schäden oder Verletzungen durch unsachgemäße Montage oder Verwendung.
- Prüfen Sie vor der Verwendung, ob das Produkt gemäß der Anleitung montiert wurde und alle Teile sicher befestigt sind.

### Reinigung und Desinfektion

Reinigen Sie die Oberflächen mit einem feuchten Tuch und milder Seife. Trocknen Sie das Produkt vor der Verwendung gründlich ab. Verwenden Sie bei Bedarf ein handelsübliches mildes Desinfektionsmittel. Verwenden Sie niemals Säuren, Laugen oder Lösungsmittel wie Aceton oder Verdünner.

### Wichtig

Wenden Sie sich bei Beschädigungen oder Funktionsstörungen an eine autorisierte und geschulte Fachperson. Bei einem Stromausfall senken Sie das bordeauxrote Sicherheitsrad ab und drehen das Hubrohr von Hand. Drücken Sie im Notfall den roten Sicherheitsknopf.

# Wichtige Hinweise zur Verwendung

Das Produkt darf ausschließlich für die in dieser Gebrauchsanweisung beschriebenen Zwecke verwendet werden.

MOBIAK S.A. übernimmt keine Haftung für Schäden durch unsachgemäße oder nicht bestimmungsgemäße Verwendung. Der Hersteller behält sich vor, das Produkt und diese Gebrauchsanweisung zur Verbesserung der Eigenschaften ohne vorherige Ankündigung zu ändern.

## Konformitätserklärung

Wir erklären in alleiniger Verantwortung, dass die in dieser Erklärung genannten Medizinprodukte der Risikoklasse I angehören und die Anforderungen der Verordnung (EU) 2017/745 sowie gegebenenfalls der genannten Normen und Rechtsvorschriften erfüllen.

## Umweltschutz

- Entsorgen Sie das Produkt nicht mit dem gewöhnlichen Hausmüll.
- Erkundigen Sie sich bei Ihrer Gemeinde nach den geeigneten Sammel- und Recyclingstellen.
- Eine fachgerechte Wiederverwertung schützt die Umwelt und ermöglicht die Rückgewinnung von Materialien.
- Bei unsachgemäßer Entsorgung können Elektrogeräte aufgrund ihrer Materialien Umwelt- und Gesundheitsgefahren verursachen.

# Garantie

Für das Produkt gilt eine Garantie von zwei (2) Jahren ab Kaufdatum.

Die Garantie deckt Herstellungsfehler ab, jedoch keine Schäden durch unsachgemäße Verwendung, mangelhafte Wartung, Änderungen, Überlastung oder Nichtbeachtung der Gebrauchsanweisung. Auch Teile, die im Gebrauch oder mit der Zeit verschleißen, sind nicht abgedeckt.

Schäden durch Naturkatastrophen, nicht autorisierte Wartung oder Reparatur, Probleme mit der Stromversorgung (soweit zutreffend) oder Transportunternehmen sind von der Garantie ausgeschlossen.

* Für die Batterie gilt eine Garantie von sechs (6) Monaten.

### Garantieformular

Angaben zum Käufer

Name: _____

Kaufdatum: _____ Seriennummer (S/N): _____

LOT: _____ Telefon: _____

Angaben zum Händler

Name: _____

Anschrift: _____

Telefon: _____ Händlerstempel: _____

Hersteller: MOBIAK S.A., Kadiania Akrotiriou, Chania, Kreta, Griechenland. www.mobiakcare.com

# Erläuterung der Kennzeichnungen und Symbole

Diese Symbole können auf dem Produktetikett, der Verpackung oder in der Gebrauchsanweisung erscheinen.




Medizinprodukt



CE-Kennzeichnung



Hersteller



Herstellungsdatum




Artikelnummer



Gebrauchsanweisung lesen




Seriennummer



Nicht verwenden, wenn die Verpackung beschädigt ist




Chargen-/LOT-Nummer



Diese Seite nach oben




Eindeutige Produktidentifizierung (UDI)



Vor Sonnenlicht schützen



Trocken aufbewahren




Maximale Stapelhöhe: 3



Vorsichtig handhaben



Zerbrechlich



Nur für Innenräume



Elektro- und Elektronikgeräte getrennt entsorgen